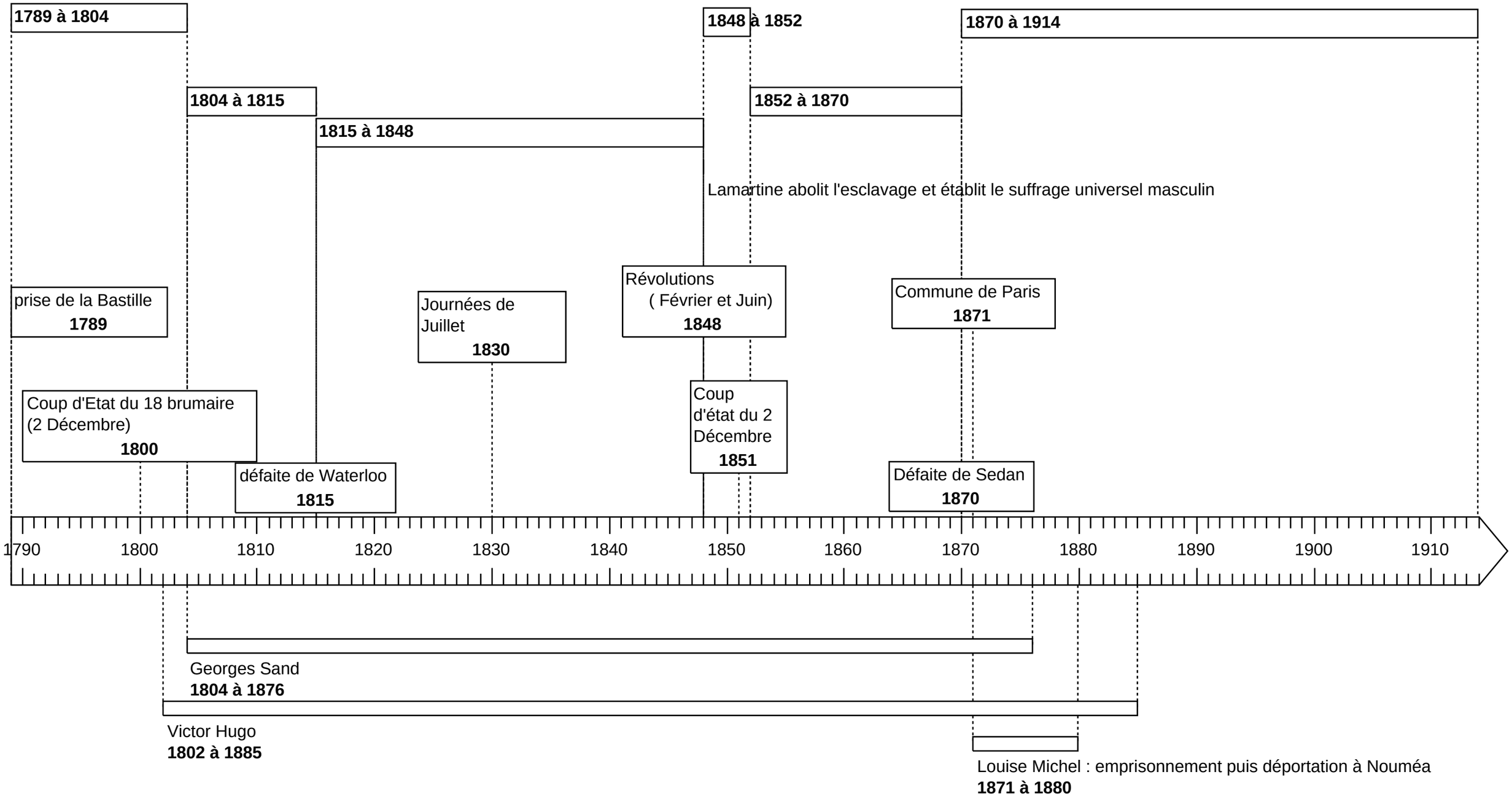
1789 à 1804
1804 à 1815
1815 à 1848
1848 à 1852
1852 à 1870
1870 à 1914
Lamartine abolit l'esclavage et établit le suffrage universel masculin
prise de la Bastille
1789
Journées de Juillet
1830
Révolutions (Février et Juin)
1848
Commune de Paris
1871
Coup d'Etat du 18 brumaire (2 Décembre)
1800
défaite de Waterloo
1815
Coup d'état du 2 Décembre
1851
Défaite de Sedan
1870
1790
1800
1810
1820
1830
1840
1850
1860
1870
1880
1890
1900
1910
Georges Sand
1804 à 1876
Victor Hugo
1802 à 1885
Louise Michel : emprisonnement puis déportation à Nouméa
1871 à 1880